Draufsicht
Ausschnitt in Herd 575mm x 575mm
Friteuse aufgelegt

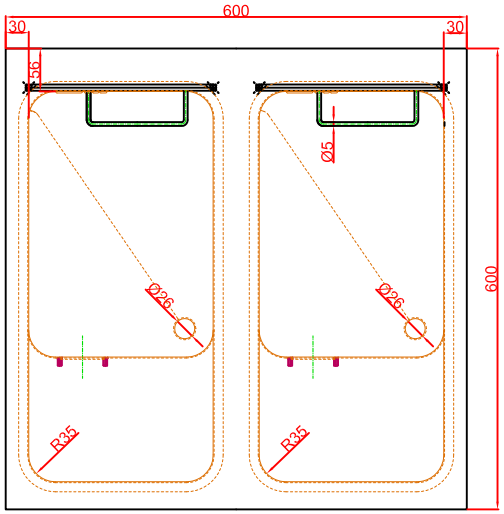

Seitenansicht

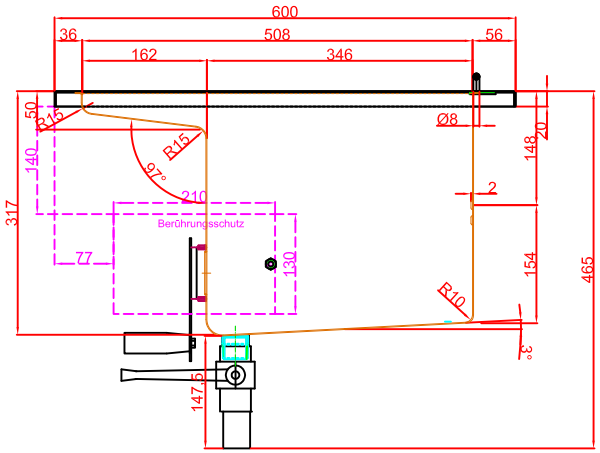

Frontansicht

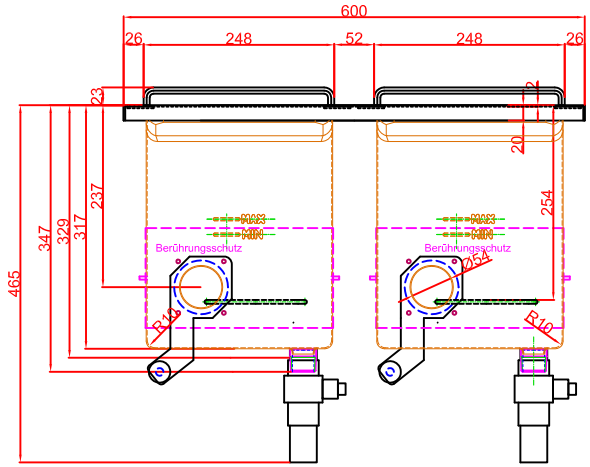

Fettschublade

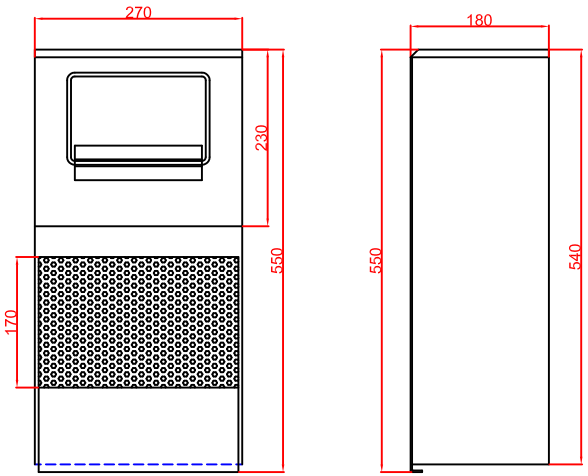

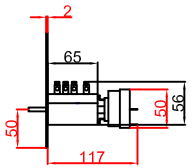

Einbautiefe
Hauptschalter
mit Thermostat
125mm

Schalterblende

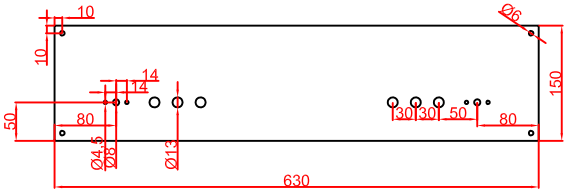

Thermostat/Hauptschalter
links mit
Betriebslampe
grün 230V,
Helzlampe
gelb 230V,
"Helzung
geschwenkt"
rot 230V

Thermostat/Hauptschalter
rechts mit
Betriebslampe
grün 230V,
Helzlampe
gelb 230V,
"Helzung
geschwenkt"
rot 230V

Installationsdosenmaße
180x180x110mm

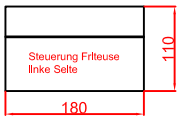

Installationsdosenmaße
180x180x110mm

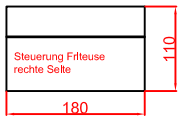

Platz für Installationsdosen Schaltung vorsehen

Bitte beachten: 2 Zuleitungen vorsehen 5G4mm²
(2x12kW)
Optional: 1 Zuleitung 5G6mm² (24kW)

Berner-Kochsysteme GmbH & Co.KG
Sudetenstrasse 5
D-87471 Durach

Tel.: +49(0)831/697247-0
Fax.: +49(0)831/697247-15
berner@induktion.de
www.induktion.de

Maßstab: 1:10

Zeichnungsnummer: 65/101

BFEM60/2
Einbaufriteuse

	Datum	Name
Bearbeitet	13.12.2013	Hänel
Geprüft	13.12.2013	Berner
Änderung 1		
Änderung 2		

Blatt 1 von 1