# Teileliste

**Name : Santos spezial**
**Art.-Nr.: 05-70192**

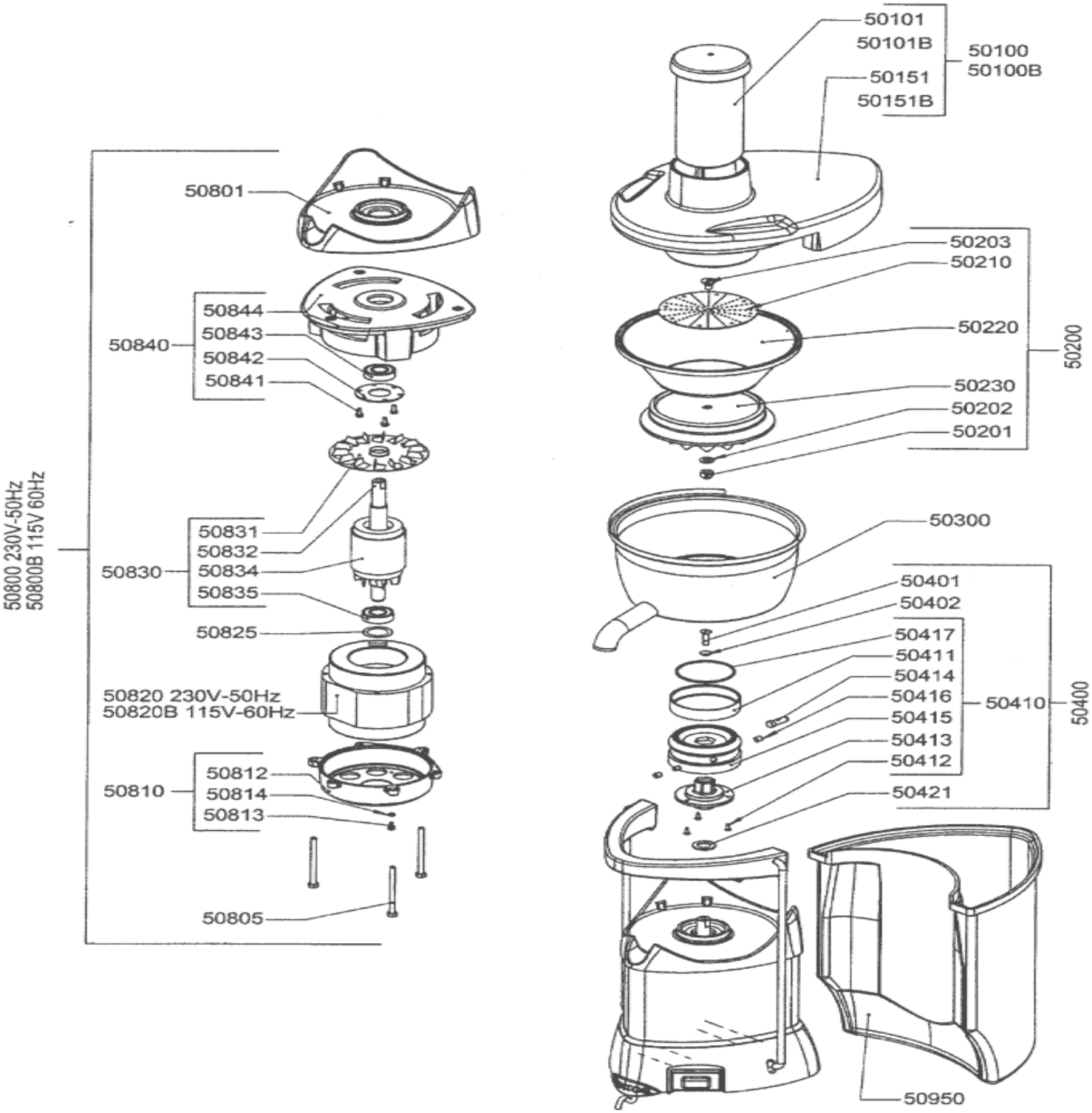




Postfach 4063
58663 Hemer
Telefon 0049-2372-9274-0
Telefax 0049-2372-3304

Ust.-Id-Nr.:
DE 812 45 68 50
e-mail:
info@neumaerker.de

Märkische Bank eG 170 143 100 (BLZ 450 600 09)
Sparkasse Hemer 31 898 (BLZ 445 512 10)
Dresdner Bank AG 704 282 600 (BLZ 445 800 70)
Postbank Dortmund 28 37 – 469 (BLZ 440 100 46)

Amtsgericht Iserlohn HRA 822
pers. haft. Gesellschafterin:
Wolfgang Hellwinkel Verwaltungs GmbH
Amtsgericht Iserlohn HRB 2088
Geschäftsführer: Wolfgang Hellwinkel

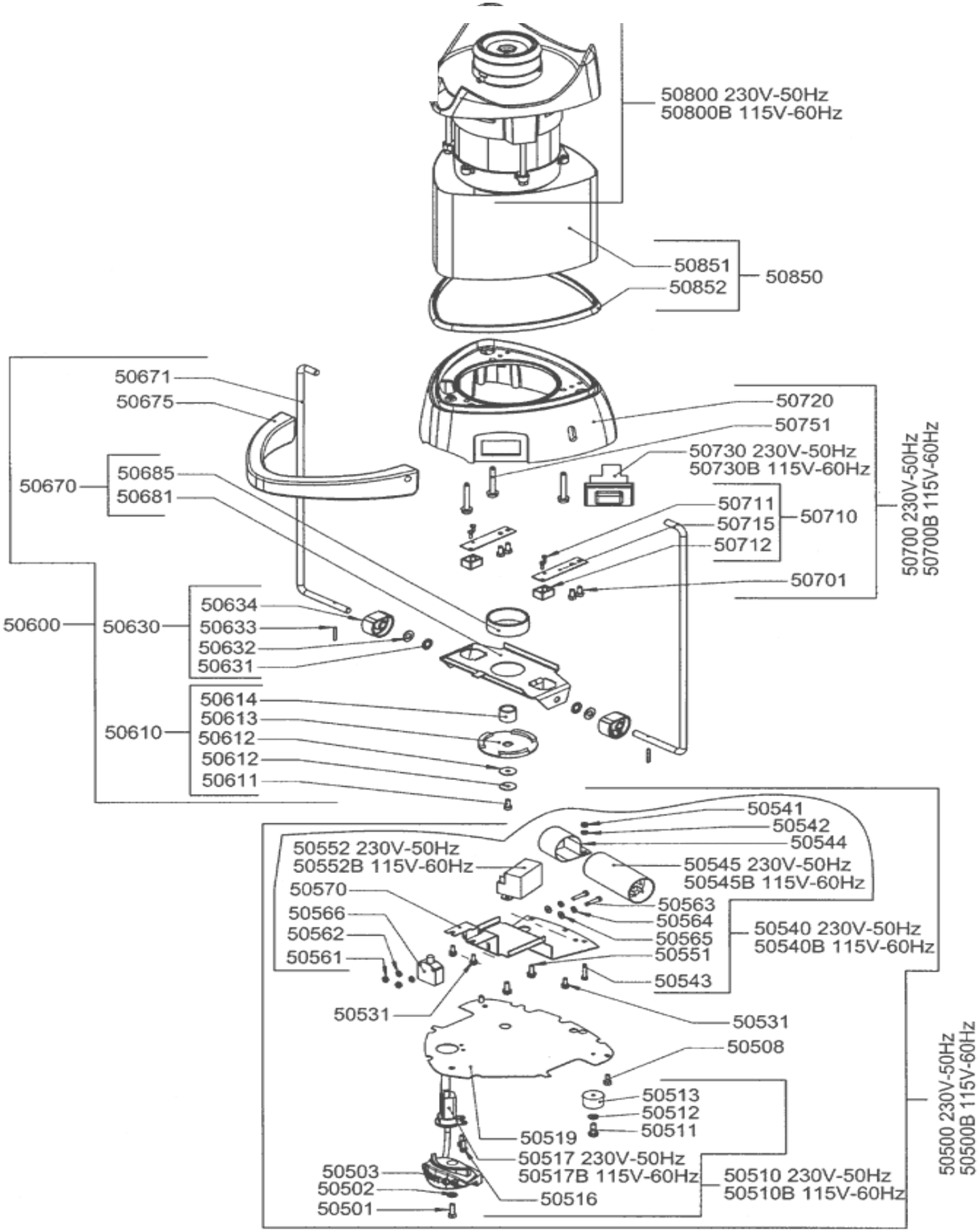




Postfach 4063
58663 Hemer
Telefon 0049-2372-9274-0
Telefax 0049-2372-3304

Ust.-Id-Nr.:
DE 812 45 68 50
e-mail:
info@neumaerker.de

Märkische Bank eG
Sparkasse Hemer
Dresdner Bank
Postbank Do

170 143 100 (BLZ 450 600 09)
31 898 (BLZ 445 512 10)
704 282 600 (BLZ 445 800 70)
28 37 – 469 (BLZ 440 100 46)

Amtsgericht Iserlohn HRA 822
pers. haft. Gesellschafterin:
Wolfgang Hellwinkel Verwaltungs GmbH
Amtsgericht Iserlohn HRB 2088
Geschäftsführer: Wolfgang Hellwinkel