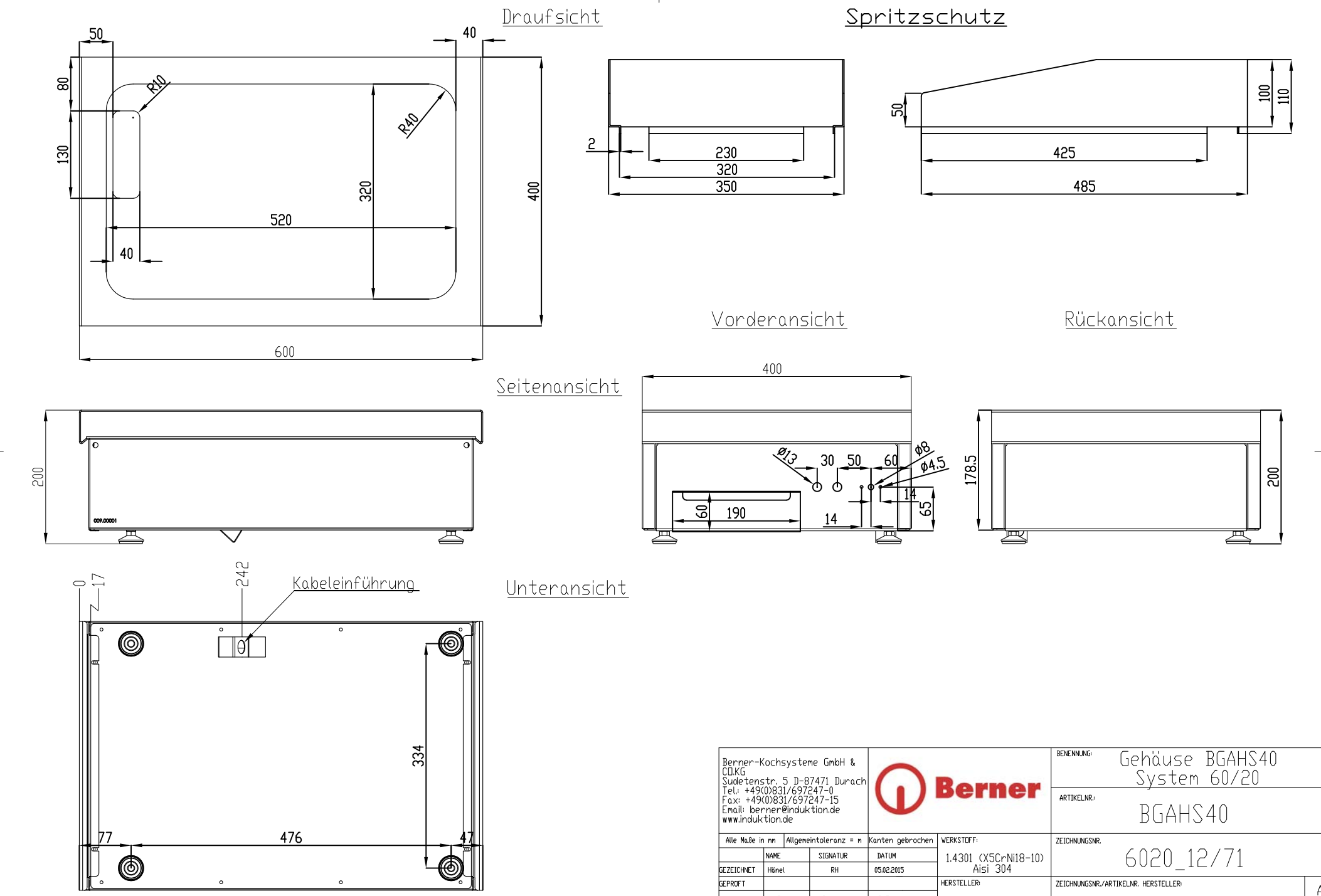

Berner-Kochsysteme GmbH & CO.KG
Sudetenstr. 5 D-87471 Durach
Tel.: +49(0)831/697247-0
Fax: +49(0)831/697247-15
Email: berner@induktion.de
www.induktion.de

Berner

Alle Maße in mm	Allgemeintoleranz = n		Kanten gebrochen	WERKSTOFF: 1.4301 (X5CrNi18-10) Aisi 304	BENENNUNG: Gehäuse BGAHS40 System 60/20
	NAME	SIGNATUR	DATUM		ARTIKELNR.: BGAHS40
GEZEICHNET	Hänel	RH	05.02.2015		ZEICHNUNGSNR.: 6020_12/71
GEPRÜFT				HERSTELLER: Berner Oberndorf	ZEICHNUNGSNR./ARTIKELNR. HERSTELLER:
	NAME	Bereich	DATUM		A3
ÄNDERUNG 1					
ÄNDERUNG 2				GEWICHT: 9197.98 Gramm	MASSSTAB: 1:5 BLATT 1 VON 2