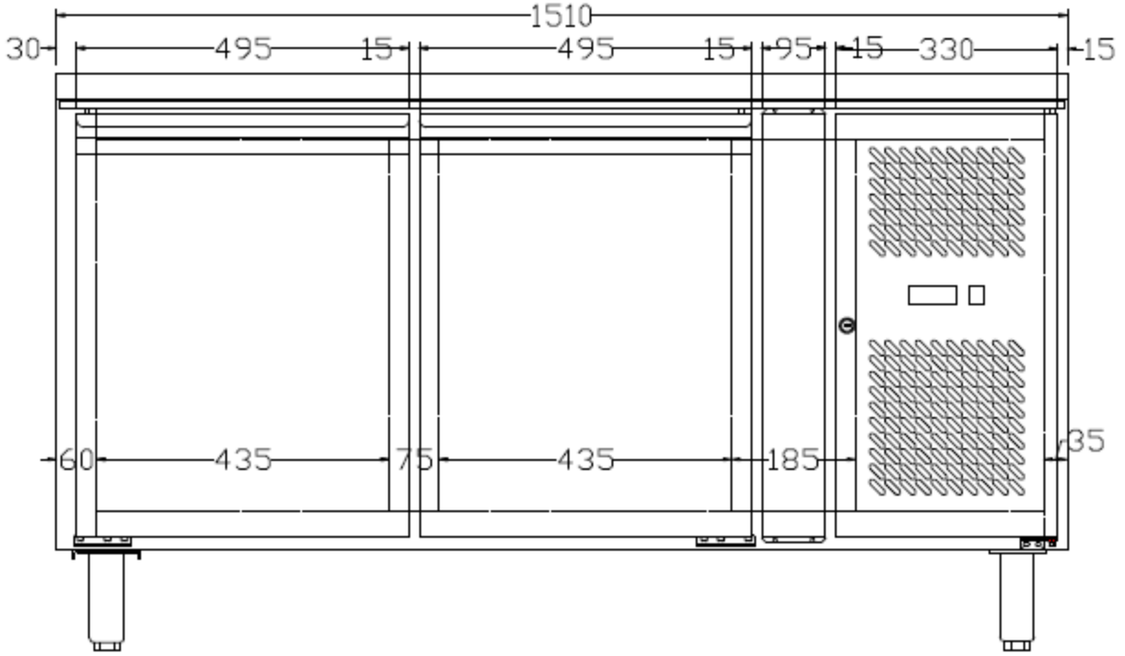
1510
30
495
15
495
15
95
15
330
15
60
435
75
435
185
35

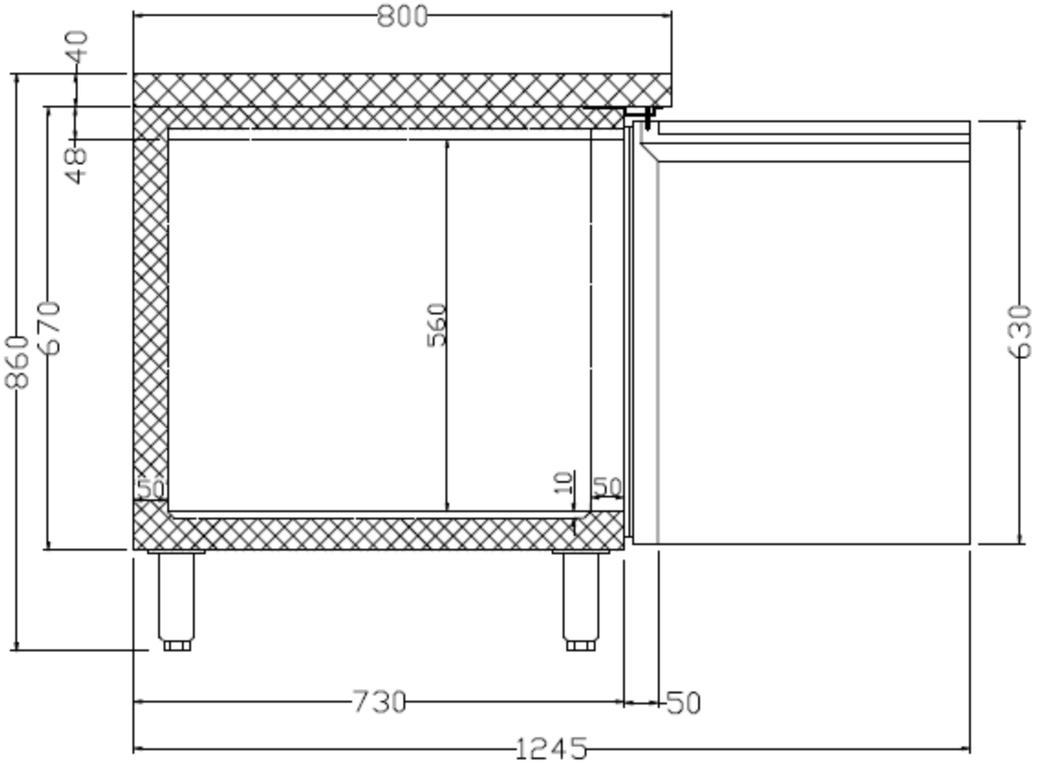
800
40
48
860
670
560
630
50
10
50
730
50
1245