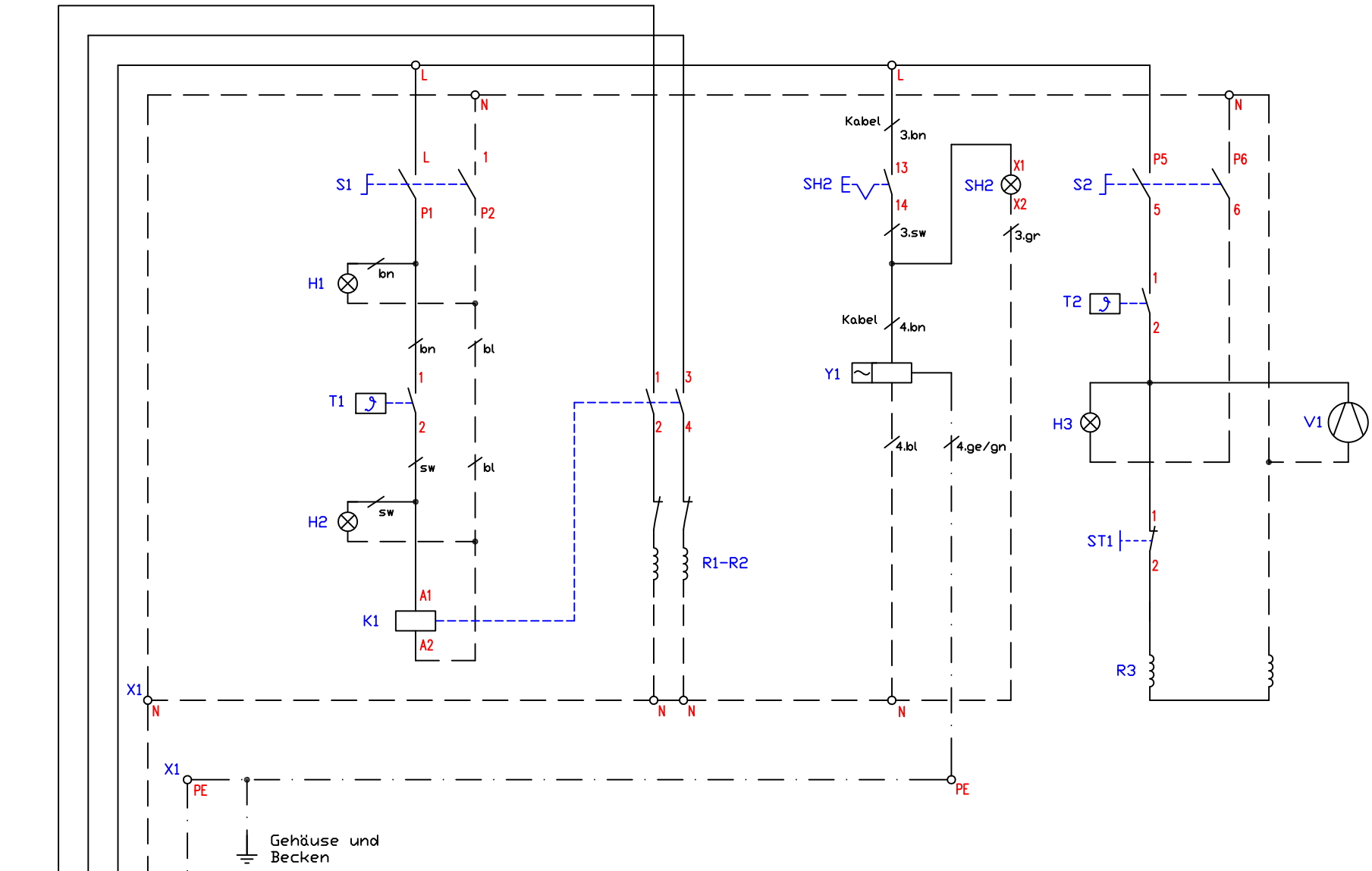

Kabel 1.bn 1.sw 1.gr 1.bl 1.gn/ge

L1 L2 L3 N PE

Festanschluß 16A
400V/3~/N/PE

Kabel 1 - 180 EWKF 5G2,5 qmm	013.00007	S1 - Hauptschalter 2-polig	800405
Kabel 3 - SIHF 3X0,5qmm	013.00111	S2 - Vorschalter Thermostat	800231
Kabel 4 - SIHF 3G0,5qmm	013.00102	T1 - Thermostat 30-110°C	400401
K1 - Schütz 25A	800319	T2 - Thermostat 30-85°C	800231
V1 - Rotationsventilator 230V		ST1 - Klixonschalter 125°C	
		H1 - Betriebslampe grün 230V	800201
		H2,H3- Heizlampe gelb 230V	800206
Y1 - Magnetventil "Wasserzulauf"	300114	R1,R2 - Folienheizung 230V/1800W	300500
SH2 - Leuchttaster blau "WZM"	300300	R3 - Heizung 230V/1000W	

Standgerät Elektrowasserbad
mit Wärmeschrank
BWBKTD70WS WZM
System 70 400V 3,6+1,0kW

Berner-Kochsysteme GmbH&Co.KG
Sudetenstraße 5
D-87471 Durach
Tel.:+49(0)831/697247-0,Fax:-15
berner@induktion.de
www.induktion.de

Änderung			
	a	19.11.18	Hänel
	b		
	c		
		Version:	1.2

Blatt	Datum	Name
1/1	30.11.16	Hänel

Schaltplan
70-16/42