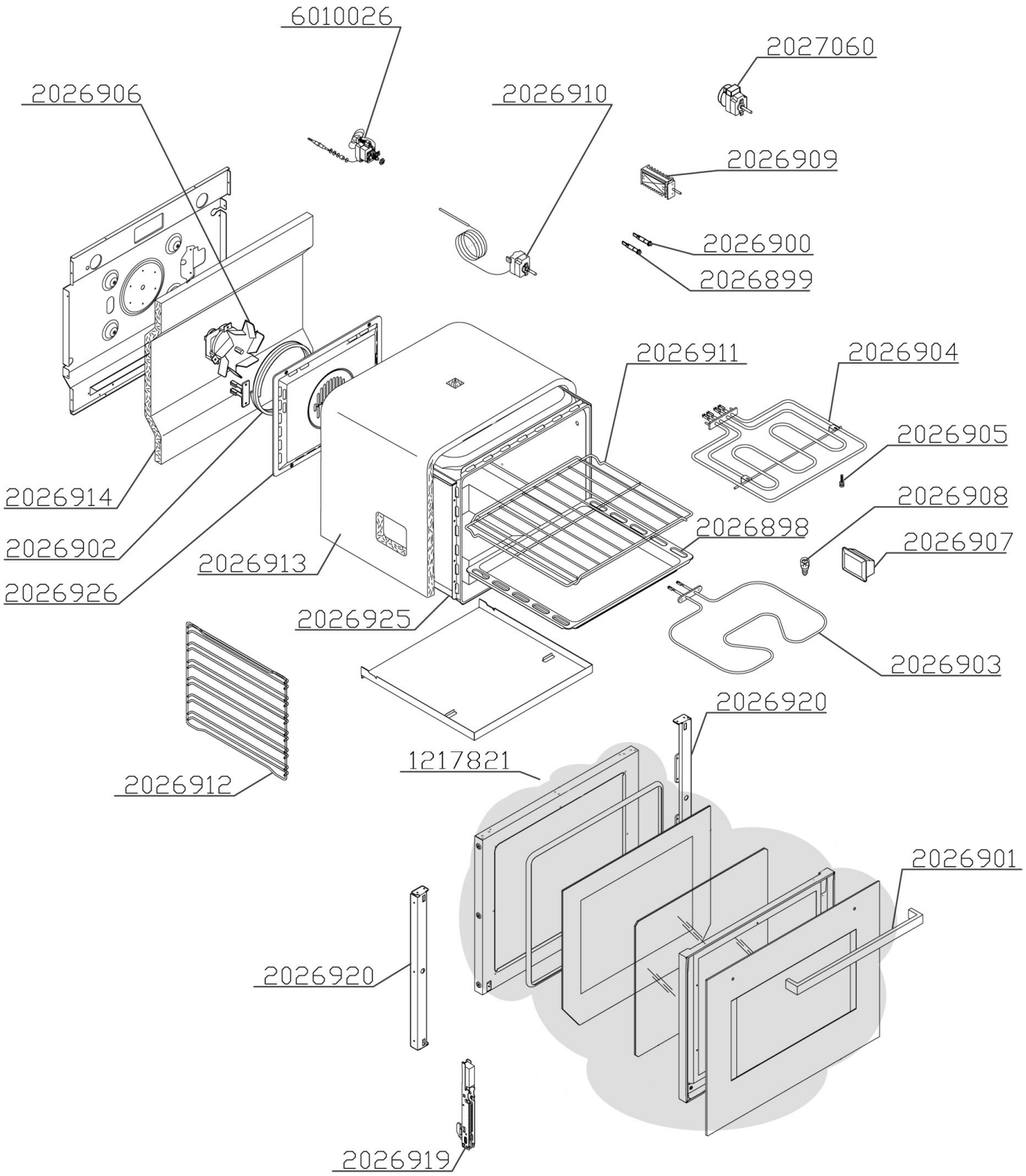

Bartscher	Heißluftofen MF6430 Artikel-Nr.: 121782	Explosionszeichnung 20.12.2017	Seite 1/2

Pos.	Artikelbeschreibung	Description of item	Artikel Nr./Item No.
1217821	Tür, komplett	Door, complete	E01217821
2026898	Backblech MF6430	Baking tray MF6430	206203
2026899	Kontrolllampe, orange	Orange indicator light	E02026899
2026900	Kontrolllampe, rot	Red indicator light	E02026900
2026901	Griff	Handle	E02026901
2026902	Heizkörper, rund	Heating element, round	E02026902
2026903	Heizkörper, unten	Lower heating element	E02026903
2026904	Heizkörper, oben	Top heating element	E02026904
2026905	Befestigungsstift	Bracket pin	E02026905
2026906	Lüftermotor	Fan motor	E02026906
2026907	Lampe, komplett	Lamp, complete	E02026907
2026908	Lampe E14	Lamp E14	E02026908
2026909	Schalter	Switch	E02026909
2026910	Thermostat	Thermostat	E02026910
2026911	Backofenrost MF6430	Oven grid MF6430	206204
2026912	Rosthalterung	Grid holder	E02026912
2026913	Isolierung	Insulation	E02026913
2026914	Isolierung, Rückwand	Insulation, back wall	E02026914
2026919	Scharnier	Hinge	E02026919
2026920	Gegenstück z. Scharnier, Set	Counterpiece of hinge, set	E02026920
2026925	Garraum	Inner chamber	E02026925
2026926	Luftleitblech	Air baffle	E02026926
2027060	Timer	Timer	E02027060
6010026	Sicherheitsthermostat 350 °C	Safety thermostat 350 °C	018341
n.Abb/n.pic	Knebel	Knob	02018275